DATA SHEET

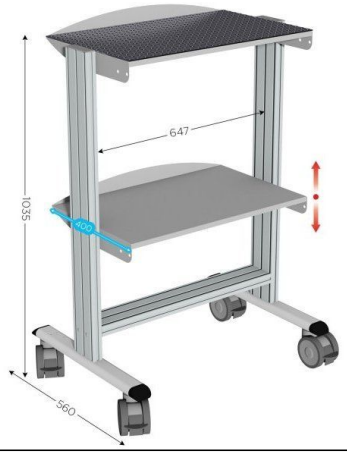

Servante sur roulettes | Servante mobile

Référence : 576

Description :

- Solide base en acier (peinture époxy grise) sur 4 roulettes Ø 100 mm avec frein
- Montants en aluminium anodisé rainuré facilitant l'assemblage d'accessoires
- Equipé de 2 plateaux (dont un réglable en hauteur) avec revêtement caoutchouc et rebords antichute (charge admissible 50 kg par niveau)

Avantages :

- Cette servante porte-bac est équipée d?un plateau supérieur en caoutchouc antidérapant et d?un plateau inférieur réglable en hauteur, tous deux munis d?un rebord antichute
- Chaque niveau peut supporter jusqu?à 50kg
- Par sa taille, sa mobilité et sa robustesse, la servante d?atelier est idéale pour accompagner l?opérateur dans ses déplacements d?un bout à l?autre de la chaîne de production

Caractéristiques Techniques :

Nom du produit	Servante sur roulettes | Servante mobile
SKU	576
Poids (kg)	1.000000
Application	Lean Manufacturing, Industrie, Production, Assemblage, Logistique, Picking