DATA SHEET

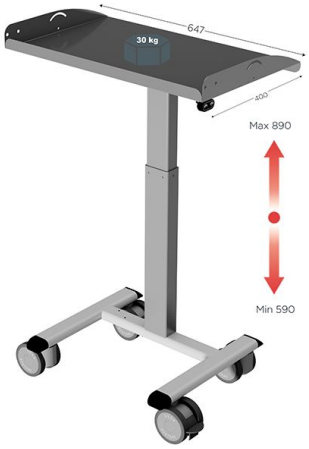

Desserte d'atelier électrique | LEANPOST 200 ERGO

Référence : 15626

Description :

La desserte électrique mobile |LEANPOST 200 ERGO avec fonction porte-bac est un outil indispensable du Lean Manufacturing : elle met à disposition tous les composants nécessaires à la chaîne de production, à proximité de lopérateur.Ce chariot ergonomique facilite le travail des opérateurs dans leurs mouvements, leurs déplacements et leurs actions. Ces différents avantages sont essentiels pour apporter un meilleur confort et favoriser lusage de bonnes postures au travail.La desserte datelier électrique est un outil robuste, à la fois léger et maniable qui permet un gain de productivité pour lentreprise. - Solide base en acier (peinture époxy grise) sur 4 roulettes Ø 75 mm avec frein

- Plateau porte-bac réglable en hauteur de 590 à 890 mm
- Inclinaison du plateau : 20°
- Vérin électrique piloté par un pupitre de commande double fonction
- Charge admissible : 30 kg

Avantages :

- Desserte d'atelier électrique, ergonomique et réglable en hauteur de 590 à 890 mm grâce à sa colonne télescopique
- Réglage facile grâce à sa télécommande fixée sous le plateau, changement rapide et silencieux de position
- Dimensions des bacs : norme Européenne de 600 x 400 mm
- Indispensable pour garder les composants nécessaires à la chaîne de production accessibles facilement par l'opérateur sans se pencher
- Des gains de productivité grâce à sa grande mobilité et une réduction des risques de TMS grâce au réglage en hauteur de la desserte

Caractéristiques Techniques :

Nom du produit	Desserte d'atelier électrique | LEANPOST 200 ERGO
SKU	15626
Poids (kg)	1.000000

Application	Assemblage, Électrique, Ergonomie, Industrie, Lean Manufacturing, Logistique, Picking , Production